ISTRUZIONI DI MONTAGGIO / MOUNTING INSTRUCTIONS

Il fluido all'interno della valvola può essere molto caldo. Prima di rimuovere il servocomando o aprire la valvola, assicurarsi che il fluido sia isolato e togliere pressione alla valvola. L'operazione dev'essere eseguita da personale esperto.

Attenzione: Non utilizzare il servocomando disaccoppiato dalla valvola.

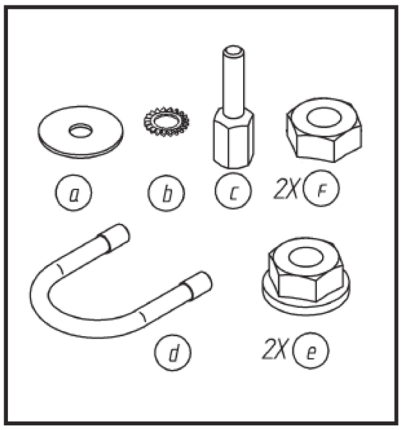

Hot media hazard. Before removing actuator from valve or opening the valve, ensure that the valve control medium is isolated and remove the pressure. Work must only be carried out by a competent engineer.

Attention: do not use the actuator disassembled from the valve.

Per/For MVH26/36/46/56/66

1

Per valvole corsa 16 e 25mm

- Abbassare lo stelo della valvola;
- bloccare la prolunga stelo **c** sulla cremagliera in posizione tutta alzata interponendo il disco indice **a**, la rondella dentellata **b** ed il dado **f** posizionato a circa metà della prolunga stessa.

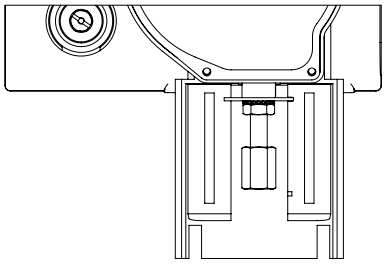

For valve with 16 and 25mm stroke

- Lower the valve stem **i**
- lock the stem extension **c** on the rack completely retracted placing the indicator disk **a**, the jagged washer **b** and the nut **f** positioned half of the extension itself.

1a

Per valvole corsa 45mm

- Abbassare lo stelo della valvola;
- bloccare la prolunga stelo **c** sulla cremagliera in posizione tutta alzata interponendo il disco indice **a** e la rondella dentellata **b**.

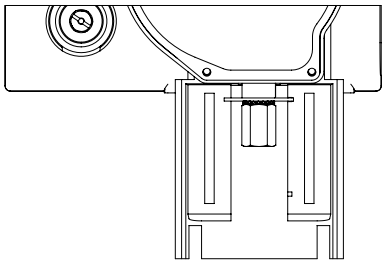

For valves with 45mm stroke

- Lower the valve stem;
- lock the stem extension **c** on the rack completely retracted placing the indicator disk **a** and the jagged washer **b**.

2

Accoppiare il servocomando alla valvola mediante la forcella **(d)** e i due dadi **(e)** ma senza bloccare i dadi.

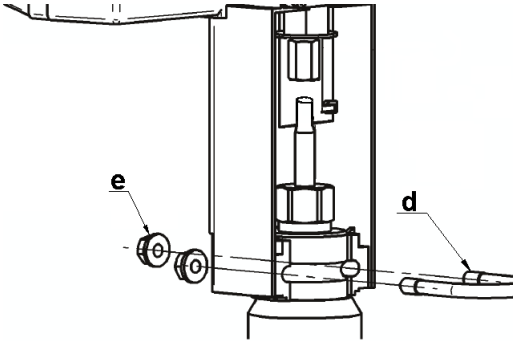

Assemble the actuator to the valve by U-bolt **(d)** and the two nuts **(e)** without locking the nuts.

CONTROLLI

CONTROLLI S.p.A. - 16010 Sant'Olcese (GE) - Italy
Tel. +39 010 73061 | Fax +39 010 7306870/871
info@controlli.eu | www.controlli.eu

3

Ruotando la manopola del comando manuale, far scendere la prolunga stelo fino a raggiungere lo stelo della valvola, quindi ruotare il servocomando per avvitare lo stelo nella prolunga. Bloccare il controdado presente sullo stelo e stringere i due dadi sulla forcella per bloccare il servocomando.

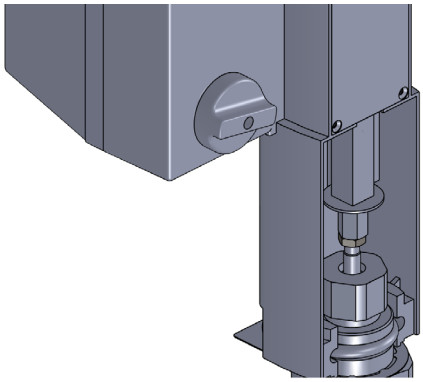

By rotating the manual override knob, lower the stem extension until it reaches the valve stem, then rotate the actuator to screw the stem into the extension. Tighten the locknut on the stem and lock the two nuts on the U-bolt.

Per/For MVH36A

1

Per valvole corsa 16 e 25mm

- Alzare lo stelo della valvola;
- bloccare la prolunga stelo **c** sulla cremagliera in posizione tutta alzata interponendo il disco indice **a,** la rondella dentellata **b** ed il dado **f** posizionato a circa metà della prolunga stessa.
- Rise the valve stem;
- lock the stem extension **c** on the rack completely retracted placing the indicator disk **a,** the jagged washer **b** and the nut **f** positioned half of the extension itself.

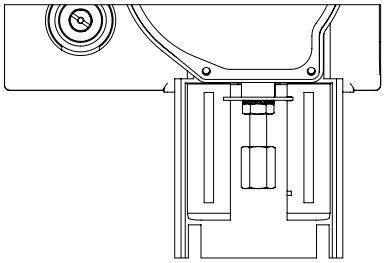

For valve with 16 and 25mm stroke

- Alzare lo stelo della valvola;
- bloccare la prolunga stelo **c** sulla cremagliera in posizione tutta alzata interponendo il disco indice **a,** la rondella dentellata **b** ed il dado **f** posizionato a circa metà della prolunga stessa.
- Rise the valve stem;
- lock the stem extension **c** on the rack completely retracted placing the indicator disk **a,** the jagged washer **b** and the nut **f** positioned half of the extension itself.

1a

- Alzare lo stelo della valvola;
- bloccare la prolunga stelo **c** sulla cremagliera in posizione tutta alzata interponendo il disco indice **a** e la rondella dentellata **b**.

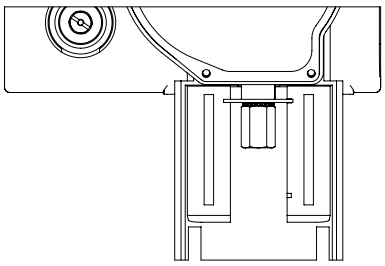

- Rise the valve stem;
- lock the stem extension **c** on the rack completely retracted placing the indicator disk **a** and the jagged washer **b**.

2

Accoppiare il servocomando alla valvola mediante la forcella **(d)** e i due dadi **(e)** ma senza bloccare i dadi.

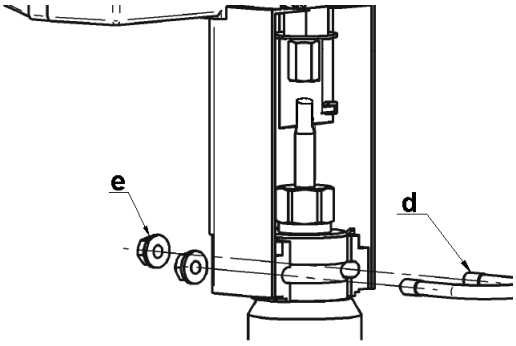

Assemble the actuator to the valve by U-bolt **(d)** and the two nuts **(e)** without locking the nuts.

CONTROLLI

3

- Togliere il coperchietto e ruotare il perno in senso orario facendo fuoriuscire la cremagliera di quanto basta per accoppiarla con lo stelo della valvola; il perno può essere bloccato incastrando una chiave a forchetta come indicato in figura
- Ruotare il servocomando per avvitare la prolunga sullo stelo della valvola, quindi bloccarla stringendo il dado presente sullo stelo.
- Stringere i due dadi sulla forcella per bloccare il servocomando.
- Togliere la chiave dal perno e montare il coperchietto.

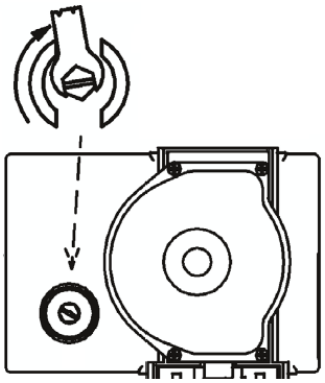

- Raise the valve stem.
- Remove the cover and rotate the pivot clockwise so that the rack comes out for assembling it with the valve stem; the pivot can be locked by a spanner as shown in the picture.
- Rotate the actuator to screw the extension on the valve stem, so lock it tightening the nut on the stem.
- Tighten the two nuts on the U-bolt to lock the actuator.
- Remove the key from the pivot and mount the small cap.

Per/For MVH36C

1

Per valvole corsa 16 e 25mm

- Abbassare lo stelo della valvola;
- bloccare la prolunga stelo **c** sulla cremagliera in posizione tutta abbassata interponendo il disco indice **a**, la rondella dentellata **b** ed il dado **f** posizionato a circa metà della prolunga stessa.

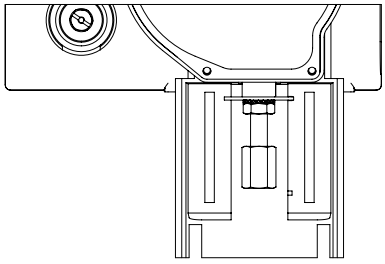

For valve with 16 and 25mm stroke

- Lower the valve stem;
- lock the stem extension **c** on the rack completely extended placing the indicator disk **a**, the jagged washer **b** and the nut **f** positioned half of the extension itself.

1a

Per valvole corsa 45mm

- Abbassare lo stelo della valvola;
- bloccare la prolunga stelo **c** sulla cremagliera in posizione tutta abbassata interponendo il disco indice **a** e la rondella dentellata **b**.

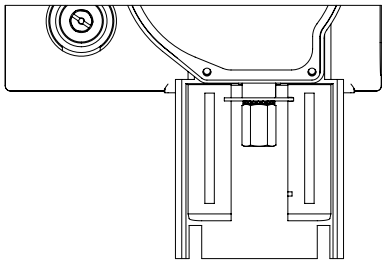

For valves with 45mm stroke

- Lower the valve stem;
- lock the stem extension **c** on the rack completely extended placing the indicator disk **a** and the jagged washer **b**.

2

- Togliere il coperchietto.
- Ruotare il perno in senso antiorario di 1/2 giro e bloccarlo incastrando una chiave a forchetta come indicato in figura.

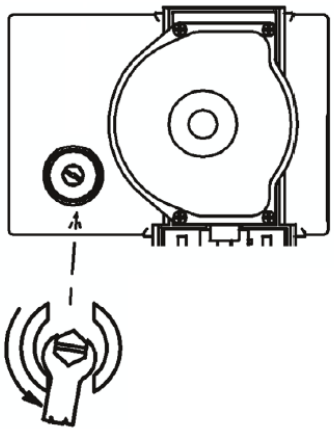

- Remove the cover.
- Rotate the pivot 1/2 turn counter-clockwise and lock it by a spanner as shown in the picture.

CONTROLLI

3

Avvitare la prolunga stelo sullo stelo della valvola fino a che la gola alla base del servocomando coincida con quella presente sulla valvola, quindi bloccare la prolunga stringendo il dado presente sullo stelo. Nel caso in cui, ad avvitamento completato, le due gole non coincidano ancora, ruotare il perno in senso antiorario finché non coincideranno.

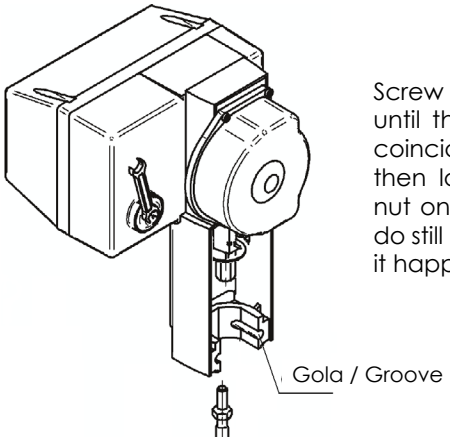

Screw the extension on the valve stem until the groove on the actuator base coincides with the one on the valve, then lock the extension tightening the nut on the stem. In case the two bases do still not coincide, rotate the pivot until it happens.

4

Accoppiare il servocomando alla valvola mediante la forcella **(d)** e i due dadi **(e)** ma senza bloccare i dadi.

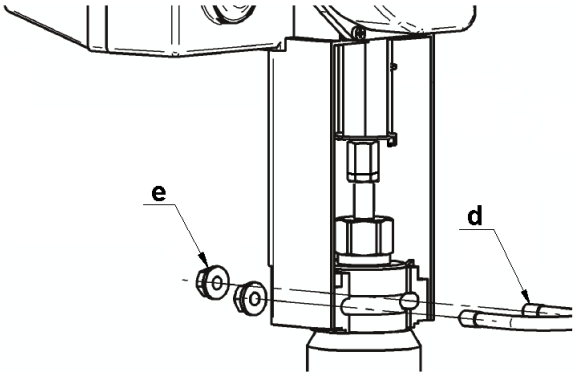

Assemble the actuator to the valve by U-bolt **(d)** and the two nuts **(e)** without locking the nuts.

TARATURA CORSA SERVOCOMANDO (solo per MVH36/36A-C/56)

- Svitare le viti di fissaggio sul coperchio e toglierlo.
- Utilizzando un cacciavite, agire sugli intagli presenti sugli alberini dei due potenziometri ruotando in **senso antiorario** il potenziometro destro e in **senso orario** il potenziometro sinistro fino al loro scontro meccanico.
- Agendo sulla manopola del comando manuale indicata in fig. 3 portare il disco indice ad entrambi gli estremi della corsa e posizionarvi quindi i rispettivi indici mobili.

ACTUATOR STROKE CALIBRATION (only for MVH36/56)

- Loosen the locking screws located on the cover and put it off.
- Using a screwdriver, turn **counter-clockwise** the right potentiometer and **clockwise** the left one up to their mechanical stop.
- Acting on the manual knob, as shown in fig. 3, bring the indicator disk to both stroke ends and position the related adjustable indicators.

POSIZIONI DI MONTAGGIO / MOUNTING POSITIONS

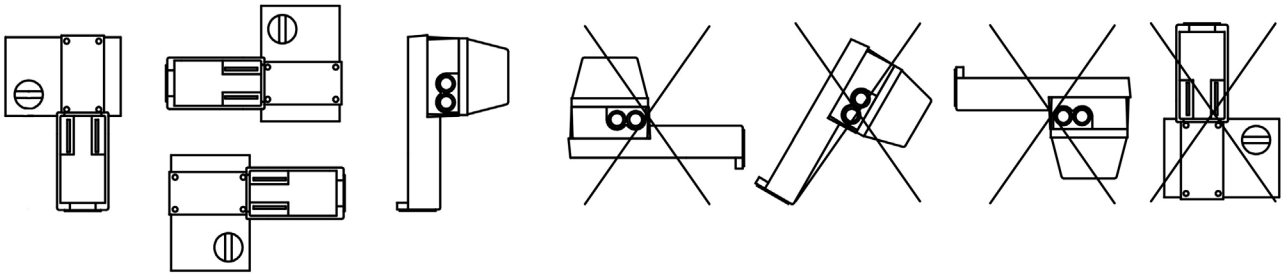

SI/YES **NO**

CONTROLLI

COLLEGAMENTI ELETTRICI

Effettuare i collegamenti elettrici in conformità alle norme vigenti e usando conduttori con sezione max 2,5 mm^2.
Seguire le indicazioni utilizzando appositi morsetti (capicorda) sui fili di alimentazione in modo da prevenire contatti accidentali tra cavi a differente voltaggio in caso di errata installazione.
Installare sulla linea di alimentazione un dispositivo di protezione conforme alle norme vigenti con soglia di intervento da 125 mA e con apertura contatti di almeno 3 mm (non compreso nella fornitura).

ELECTRICAL CONNECTIONS

Perform the connections in compliance with existing rules and using max 2,5 mm^2 cross section wires.
Follow the instructions by using wire terminals on power supply wires in order to prevent accidental contacts between cables at different voltages in case of wrong installation. On the power supply line install a protection device compliant to existing rules with a 125 mA intervention threshold and a minimum 3 mm contact opening. The device is not supplied with the product.

MORSETTIERE

MVH26 (230 Vac)
MVH46 (24 Vac)
MVH66 (110 Vac)

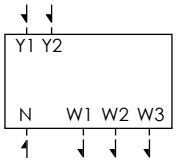

COMANDO Alimentazione | N-Y1 (**) N-Y2 (***)

(**) Giunto si alza
(***) Giunto si abbassa

W1 W2 W3 | Potenziometro ausiliario MVH 26/46

MVH36/56 (24 Vac)
MVH36A/C (24 Vac)

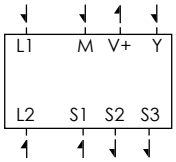

L1 Fase
L2 Neutro | Alimentazione 24V~±10%

M Comune
V+ Uscita +15 V
Y Segnale di comando (2) | (1)

S1 Comune analogico
S2 0-10V o 0-200 MicroA
S3 10-0V o 200-0 MicroA | (3)

1) Per il modello MVH36 Collegare il centrale del potenziometro del regolatore (165 ohm) al morsetto Y, un laterale al morsetto M e l'altro al morsetto V+.
2) Con ponticello SW3 in posizione A per segnale di comando in aumento il giunto si muove verso l'alto
3) Collegare l'eventuale indicatore con ingresso in corrente ai morsetti S3 (o S2) ed S1 (max 2mA). Collegare l'eventuale indicatore con ingresso in tensione ai morsetti S3 (o S2) ed M (max 2mA). Con giunto alzato il valore di corrente (o di tensione) corrisponde al valore minimo.

TERMINALS

MVH26 (230 Vac)
MVH46 (24 Vac)
MVH66 (110 Vac)

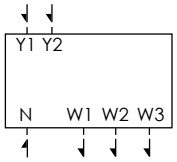

Power supply control | N-Y1 (**) N-Y2 (***)

(**) Joint moves upwards
(***) Joint moves downwards

W1 W2 W3 | Auxiliary potentiometer MVH 26/46

MVH36/56 (24 Vac)
MVH36A/C (24 Vac)

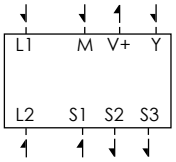

L1 Phase
L2 Neutral | 24V~±10% power supply

M Common
V+ +15 V Output
Y Control signal (2) | (1)

S1 Analogue common
S2 0..10V or 0..200uA
S3 10..0V or 200..0uA | (3)

1) For the model MVH36. Connect the central of the controller potentiometer (165 ohm) to terminal Y, one side to terminal M and the other one to terminal V+.
2) With jumper SW3 in A position and increasing control signal the joint moves upwards.
3) Connect the eventual indicator to the current input at terminals S3 (or S2) and S1 (max 2mA). Connect the indicator with voltage input to terminals S3 (or S2) and M (max 2mA). With joint up the voltage value (or current) corresponds to the minimum value.

Il dispositivo contiene componenti elettrici ed elettronici e non può essere smaltito con i rifiuti domestici. Vanno rispettate le normative locali sullo smaltimento.

The device contains electrical and electronic components and is not allowed to be disposed of as household refuse. All locally valid regulations and requirements must be observed.

CONTROLLI

Le caratteristiche contenute in questa pubblicazione possono essere modificate senza preavviso

The performances stated in this sheet can be modified without any prior notice